Sõlm S-019
1:10

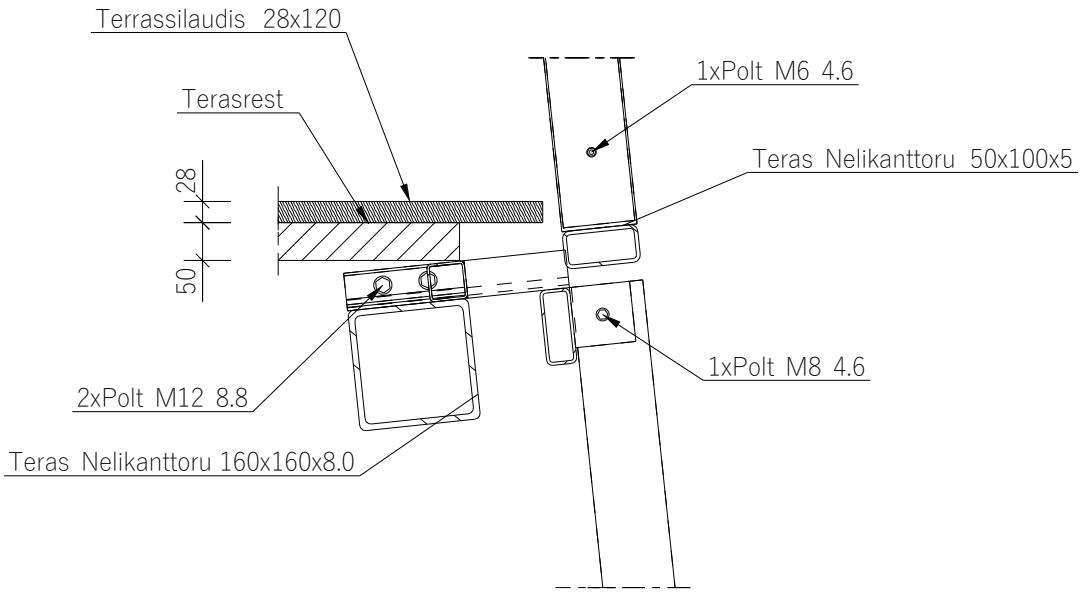

KUUPÄEV	TEOSTAJA	TÄHIS	MUUDATUSE KIRJELDUS
04/03/24	Maksim Varšavski	v02	Täpsustatud mõõdud

SELEKTOR PROJEKT
SELEKTOR PROJEKT OÜ
reg kood 12503887
Pärnu mnt. 186, Tallinn 11314
+372 56 565 000, selektor@selektor.ee
MTR reg. nr : EEP003348
TEL002841

OBJEKT
Harimäe vaatetorni ja lõkkekoha rekonstrueerimine

AADRESS
Mäeküla, Otepää vald, Valga maakond

PROJEKTEERIJA
Marek Bor

VASTUTAV ISIK
Tiina Krauvärk

KONTROLLIS
Marek Bor

JOONISE NIMETUS
Sõlm S-019

KUUPÄEV	PROJEKTI TUNNUS	STAADIUM	JOONISE NUMBER	MÕÕTKAVA	VERSIOON
31.10.2023	PH2301	TP	EK-7-019	1:10	v02